Membrány

Diaphragm

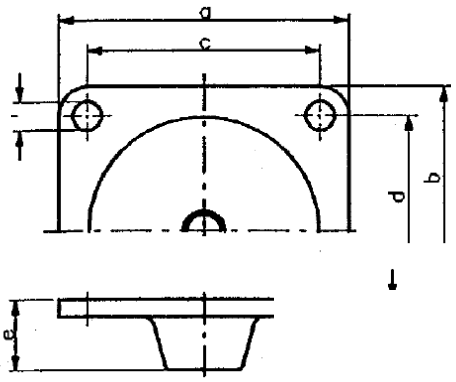

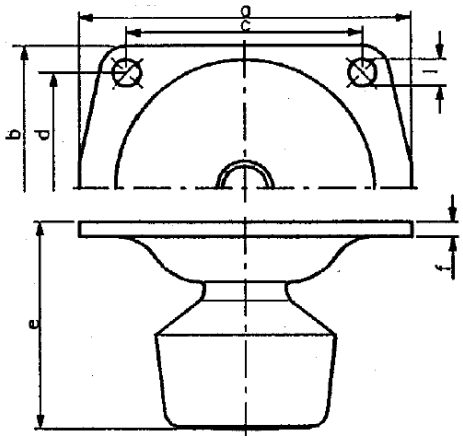

DN	a	b	c	d	e	f	l	n
15	51	51	38	38	17	4,5	5	4
20	69	63	52	46	21	5	7	4
25	79	69	62	52	25	5	7	4
32	94	80	72	58	29	5	10	4

DN	a	b	c	d	e	f	l	n
40	106	106	84	70	51,5	6,5	11	4
50	124	124	100	80	64	7	12	4
65	158	158	113	113	104	8	12	4
80	158	158	113	113	110	8	12	4

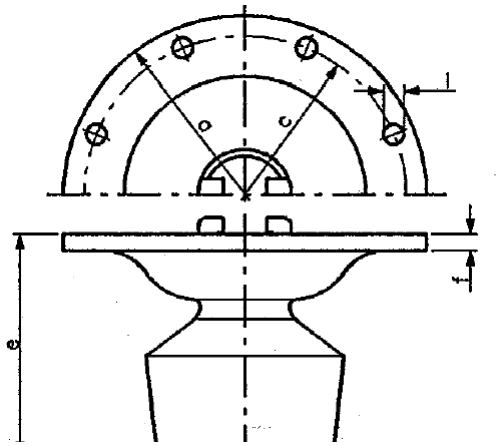

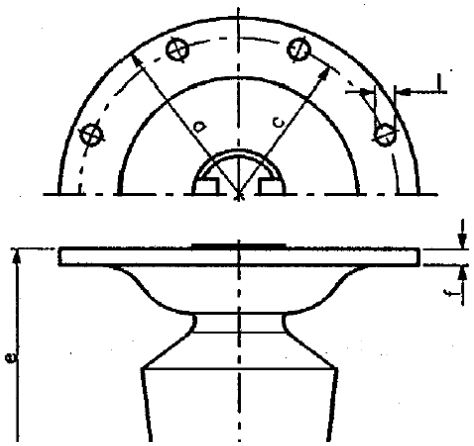

DN	a	c	e	f	l	n
100	220	194	136	10	12	8
125	220	194	141	10	12	8
150	266	240	172	10	12	12
200	350	310	237	13	16	12

DN	a	c	e	f	l	n
250	400	360	289	15	16	12
300	470	430	360	16	17	12
350	550	510	428	17	17	16

Respektujte prosím: **u membránových ventilů, těleso s pogumovaným vnitřkem (typ A_1a) musí být pro ventily DN15 namontována membrána DN20 a pro ventily DN20 musí být namontována membrána DN25**

Please note: *for installation in diaphragm valves with hard rubber lined body (type A_1a) for valve DN15 must be installed a diaphragm DN20 and for valve DN20 must be installed a diaphragm DN25*

Přibližná hmotnost (kg)

weight approx. (kg)

DN	15	20	25	32	40	50	65	80	100	125	150	200	250	300	350
G	0,03	0,05	0,08	0,13	0,40	0,50	1,10	1,40	2,10	3,00	4,00	10,00	21,00	33,00	35,00

Technické změny vyhrazeny / tolerance normovaných rozměrů dle DIN/ANSI, ostatní rozměry jsou přibližné
Technical details subject to change without notice / Tolerances acc. to DIN/ANSI standards, other dimensions approximate