UZAVÍRACÍ KLAPKY PN 16 - 10
BUTTERFLY VALVES PN 16 - 10
DN 40/32 - 800 MM

TRIVAL

NOVÝ ROZŠÍŘENÝ SORTIMENT

NEW WIDER RANGE

TRIVAL

TRIVAL, s.r.o., Tiskařská 690/6a, 108 00 Praha 10
Tel.: (+420) 272 700 860
Fax: (+420) 272 702 153
GSM brána: (+420) 602 182 090, 606 600 081

ISO 9001 BUREAU VERITAS Certification

www.trival.cz
E-mail: trival@trival.cz
NON-STOP 24 hod. informační a dodávková služba:
(+420) 602 217 549, 602 651 061, 602 219 979

UZAVÍRACÍ KLAPKY DN 40/32 - 800 MM
BUTTERFLY VALVES DN 40/32 - 800 MM

KONSTRUKCE

1. Těleso, stavební délky podle ISO 5752/20, DIN 3202/3 K1.
   Horní příruba podle ISO 5211.
   Prodloužený krk usnadňující isolaci.
2. Hřídel zajištěná proti vystřelení s indikací polohy klapky zářezem v horní ploše.
3. Talíř.
4. Výměnná manžeta s těsnícími žlábky na těsnící ploše.
5. Tisícihran přenášející rotační pohyb křídla na talíř.
6. Ucpávkový těsnící kroužek - kroužek hřídele.
7. Zajišťovací kroužek proti vystřelení vřetene. (není viditelný)

CONSTRUCTION

1. Body, face to face dimension ISO 5752/20, DIN 3202/3 K1.
   Top flange according to ISO 5211.
   Extended valve neck allowing insulation.
2. Blow out proof shaft with position indication.
3. Disc.
4. Exchangable liner with sealing grooves on the tightening face.
5. Thousandedged stem driving disc.
6. External shaft sealing.
7. Retaining collar (blow out protection) (not visible)

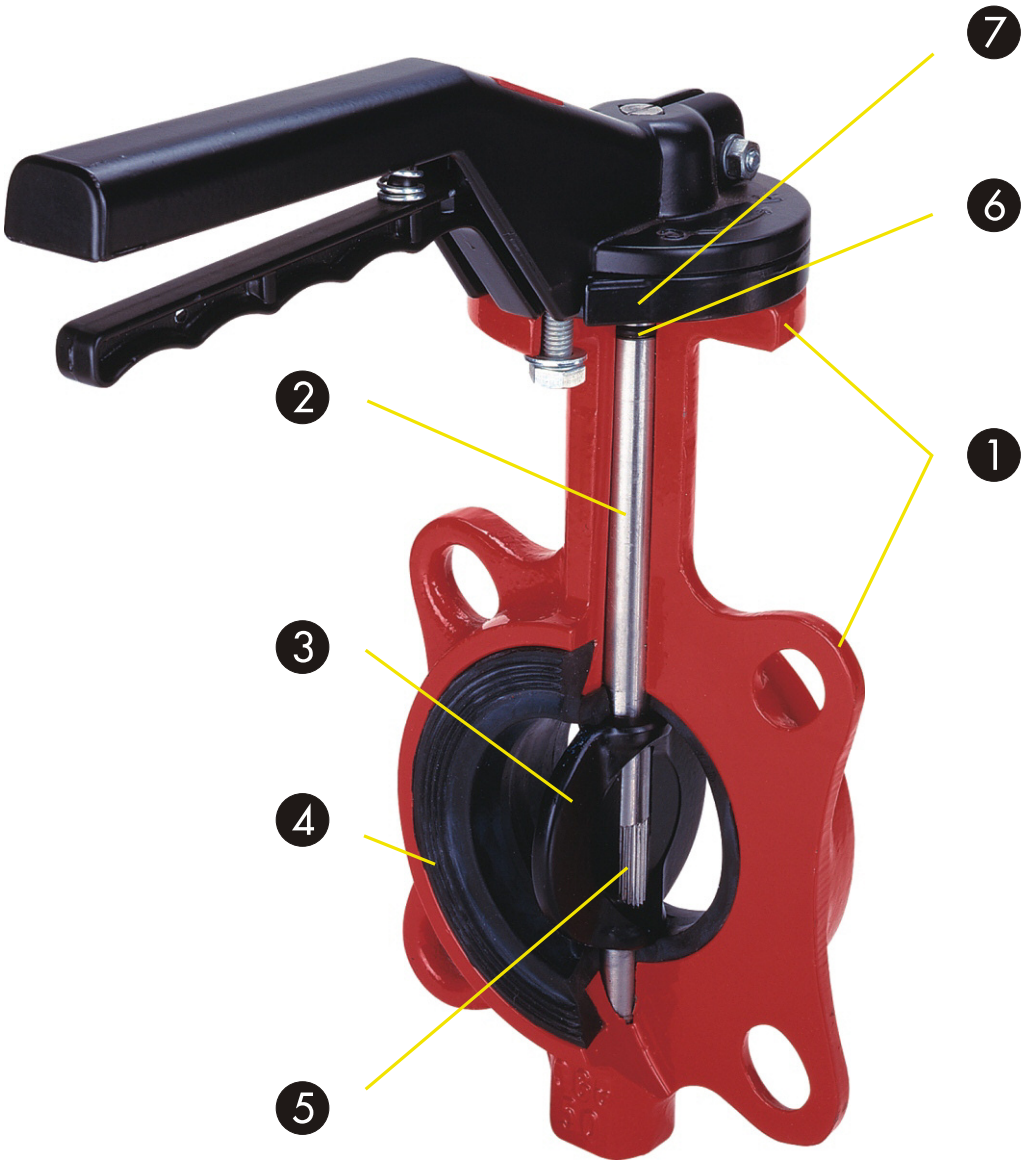

TRIVAL, s.r.o., Tiskařská 690/6a, 108 00 Praha 10
Tel.: (+420) 272 700 860
Fax: (+420) 272 702 153
GSM brána: (+420) 602 182 090, 606 600 081

www.trival.cz
E-mail: trival@trival.cz
NON-STOP 24 hod. informační a dodávková služba:
(+420) 602 217 549, 602 651 061, 602 219 979

UZAVÍRACÍ KLAPKY DN 40/32 - 800 MM
BUTTERFLY VALVES DN 40/32 - 800 MM

CHARAKTERISTIKA:

- Centrická uzavírací klapka s pryžovou těsnící manžetou
- Konstrukce tělesa
  W - bezpřírubové DN 40/32 - 800 mm
  L - se závitovými oky DN 50 - 400 mm
  P - přírubové DN 150 - 800 mm
- Stavební délky podle ISO 5752/20
  DIN 3202/3 K 1, BS 5155 (krátká), API 609
- Maximální provozní tlak
  16 bar pro DN 40/32 - 200 mm
  (na poptávku do DN 800 mm)
  10 bar pro DN 250 - 800 mm
- Připojovací rozměry (mezi příruby)
  Wafer provedení
  PN 16-10 pro DN 40/32 - 200 mm
  PN 16 pro DN 250 - 800
  PN 10 pro DN 250 - 800
  ANSI class 150 lbs pro DN 40/32 - 600 mm
  Lug provedení
  PN 16-10 pro DN 50 - 200 mm
  PN 16 pro DN 250 - 400
  PN 10 pro DN 250 - 400
  ANSI class 150 lbs pro DN 50 - 400 mm
  Přírubové provedení
  PN 16-10 pro DN 150 - 200 mm
  PN 16 pro DN 250 - 800
  PN 10 pro DN 250 - 800
- Teplotní rozsah
  Standard -30 + 100° C (130° C) s EPDM manžetou
  Maxima -40 + 200° C podle materiálu manžety
- Horní příruba pro připojení převodu, el. pohonu, pneupohonu atd. dle ISO 5211
- Tlakové zkoušení podle ČSN 133060, ISO 5208/DIN 3230, API598
  Pevnost tělesa vodou ..... 1,5 x PN
  Těsnost uzávěru vodou .... 1,1 x PN
  Těsnost uzávěru vzduchem .... 6 bar
  (pro použití na plyny nebo vzduch)
- Ovládání:
  Ruční páka
  Ruční převod s kolem
  Pneumatický jednočinný a dvojčinný pohon
  Elektrický pohon
  Volné vřeteno
  Volné vřeteno s koncovkou pro připojení zemní soupravy
- Oblasti nasazení:
  pro kapaliny a plyny v průmyslových procesech teplárenských a topných soustavách, v čistírnách odpadních vod, v úpravě pitné vody, pro chemický průmysl atd.

CHARACTERISTICS:

- Centric butterfly valve with elastomer liner
- Boby construction:
  W - Wafer DN 40/32 - 800 mm
  L - Lug DN 50 - 400 mm
  P - Flanged DN 150 - 800 mm
- Face to face dimensions acc. ISO 5752/20
  DIN 3202/3 K 1, BS 5155 (short), API 609
- Max. Working pressure
  16 bar DN 40/32 - 200 mm
  (on request to DN 800 mm)
  10 bar DN 250 - 800 mm
- Rating (standard execution) between flanges
  Wafer
  PN 16-10 DN 40/32 - 200 mm
  PN 16 DN 250 - 800
  PN 10 DN 250 - 800
  ANSI class 150 lbs DN 40/32 - 600 mm
  Lug
  PN 16-10 DN 50 - 200 mm
  PN 16 DN 250 - 400
  PN 10 DN 250 - 400
  ANSI class 150 lbs DN 50 - 400 mm
  Flanged
  PN 16-10 DN 150 - 200 mm
  PN 16 DN 250 - 800
  PN 10 DN 250 - 800
- Temperature range
  Standard -30 + 100° C (130° C) with EPDM liner.
  Max. -40 + 200° C acc. Material of liner.
- Top flange acc. ISO 5211
- Pressure test acc. ISO 5208/DIN 3230, API598
  ČSN 133060
  Tightness test with water .... 1,1 x PN
  Pressure test (body) with water ..... 1,5 x PN
  Tightness test with air .... 6 bar
  (for gas or air application)
- Actuators:
  Handlever
  Gearbox with handwheel
  Pneumatic single- or doubleacting actuator
  Electric actuator
  Free shaft
  Free shaft with socket for stem extension
- Application fields:
  for liquids and gases in the industrial range, general services, water treatment, district heating systems, chemical industry etc.

TRIVAL, s.r.o., Tiskařská 690/6a, 108 00 Praha 10
Tel.: (+420) 272 700 860
Fax: (+420) 272 702 153
GSM brána: (+420) 602 182 090, 606 600 081
www.trival.cz
E-mail: trival@trival.cz
NON-STOP 24 hod. informační a dodávková služba:
(+420) 602 217 549, 602 651 061, 602 219 979

UZAVÍRACÍ KLAPKY DN 40/32 - 800 MM
BUTTERFLY VALVES DN 40/32 - 800 MM

ROZKLAD EVIDENČNÍHO ČÍSLA

CODE KEY

2	0	2	E	P	W
❶	❷	❸	❹	❺	❻

❶ Těleso
- 2 - tvárná litina GJS-400
  epoxydový nátěr
- 5 - nerez ocel 1.4408(AISI 316) A 351-CF 8 M
- 8 - uhlíková ocel A 216 WCB
  epoxydový nátěr
- 6 - hliník bronz
  epoxydový nátěr
- 4 - hliník
  epoxydový nátěr

❷ Hřídel
- 0 - nerez ocel AISI 420
- 1 - nerez ocel AISI 316

❸ Talíř
- 2 - tvárná litina GJS-500
  epoxydový nátěr, nebo na přání s vrstvou halaru (2H)
- 5 - nerez ocel 1.4408(AISI 316) A 351-CF 8 M
  Na přání leštěná nebo s vrstvou halaru (5H)
- 8 - uhlíková ocel A 216 WCB
  epoxydový nátěr
- 6 - bronz
  epoxydový nátěr
- 9 - hastelloy C ocel
- 3 - uranus B6 ocel

❹ Těsnící manžeta (základní typy)
- E - EPDM
- N - Nitril (+ žlutá páka) = pro plyn
- V - Viton
- S - Silikon
- SA - Silikon potravinářský
- SV - Silikon pro páru
- H - Hypalon
- NR - Přírodní kaučuk
- FAF - Flucast AF 100

Seznam všech těsnících manžet, které jsou k dispozici a jejich vlastnosti a použití je uveden dále.

❺ Ovládání
- VV - volné vřeteno
- P - ruční páka
- RK - ruční kolo
- PŘ - ruční převodovka s kolem
- PP2 - pneumatický pohon dvojčinný
- PP1 - pneumatický pohon jednočinný
- MEP 1 - elektropohon 24 V AC/DC 220 V, P max. 6 bar typ JOVENTA nebo BELIMO
- MEP 2 - elektropohon stejný viz výše - navíc 2 koncové spínače polohy
- KP MINI - elektropohon pro menší rozměry klapek (do DN 65)
- EP2-EPD2 elektropohon 2-fázový 220 V/50 Hz typ MOK, MOKED (pro DN 40/32-200) nebo AUMA
- EP3-EPD3 elektropohon 3-fázový 380 V/50 Hz typ MOK, MOKED (pro DN 250-300) nebo AUMA
  Změna typu EP2, EP3 vyhrazena.

❻ Typ tělesa
- W - bezpřírubový typ WAFER s hladkými oky
- L - bezpřírubový typ LUG se závitovými oky
- P - přírubový typ

❶ Body
- 2 - nodular iron GJS-400
  epoxy coated
- 5 - stainless steel 1.4408(AISI 316) A 351-CF 8 M
- 8 - carbon steel A 216 WCB
  epoxy coated
- 6 - aluminium bronz
  epoxy coated
- 4 - aluminium
  epoxy coated

❷ Shaft
- 0 - stainless steel AISI 420
- 1 - stainless steel AISI 316

❸ Disc
- 2 - nodular iron GJS-500
  epoxy coated or halar coated on request (2H)
- 5 - stainless stell 1.4408(AISI 316) A 351-CF 8 M
  Polished or halar coated on request (5H)
- 8 - carbon steel A 216 WCB
  epoxy coated
- 6 - bronz
  epoxy coated
- 9 - hastelloy C
- 3 - uranus B6

❹ Liner (basic types)
- E - EPDM
- N - Nitrile (+ yellow hand lever) = for gas
- V - Viton
- S - Silicone
- SA - Silicone for food industry
- SV - Silicone for steam
- H - Hypalon
- NR - Natural rubber
- FAF - Flucast AF 100

The list of all available liners with technical characteristics and applications is further stated.

❺ Actuators
- VV - free shaft
- P - hand lever
- RK - hand wheel
- PŘ - manual gear box
- PP2 - double acting pneumatic actuator
- PP1 - single acting pneumatic actuator
- MEP 1 - electric actuator 24 V AC/DC 220 V, max. 6 bar, JOVENTA type up to DN 150)
- MEP 2 - electric actuator the same as above but with limit switches (up to DN 65)
- KP MINI - electric actuator for small DN (up to DN 65)
- EP2-EPD2 electric actuator 2-phase 220 V/50 Hz MOK, MOKED type (for DN 40/32-200) or AUMA
- EP3-EPD3 electric actuator 3-phase 380 V/50 Hz MOK, MOKED type (for DN 250-300) or AUMA
  Change in EP2, EP3 reserved.

❻ Body Type
- W - flangeless type WAFER with free bolt holes
- L - flangeless type LUG with threaded bolt holes
- P - flanged type

TRIVAL, s.r.o., Tiskařská 690/6a, 108 00 Praha 10
Tel.: (+420) 272 700 860
Fax: (+420) 272 702 153
GSM brána: (+420) 602 182 090, 606 600 081
www.trival.cz
E-mail: trival@trival.cz
NON-STOP 24 hod. informační a dodávková služba:
(+420) 602 217 549, 602 651 061, 602 219 979

UZAVÍRACÍ KLAPKY DN 40/32 - 800 MM
BUTTERFLY VALVES DN 40/32 - 800 MM

SEZNAM TĚSNÍCÍCH MANŽET S DOPORUČENÝM POUŽITÍM

LIST OF SEALING LINERS WITH RECOMMENDED APPLICATION

Materiál Material	Zkratka dle ISO1629 Abbr. According to ISO1629		Použití Application	Pracovní teploty Working temperatures
EPDM	EPDM	007	kyseliny, vzduch, voda, acetón, estery / acids, air, water, aceton, esters	-20 ÷ 100°C
EPDM-B	EPDM	001	kyseliny, vzduch, voda, acetón, estery / acids, air, water, aceton, esters	-20 ÷ 100°C
EPDM-HT	EPDM	009	odolné proti vysokým teplotám / high temperature resistant	-20 ÷ 130°C
NORDEL	EPDM	011	odolné proti abrazi / abbrasion resistant	-20 ÷ 95°C
NATURAL	NR	003	velmi odolné proti abrazi / high abbrasion resistant	-15 ÷ 70°C
NATURAL-B	NR	001	velmi odolné proti abrazi / high abbrasion resistant	-15 ÷ 70°C
NEOPREN	CR	005	oleje, tuky / oils, greases	-25 ÷ 80°C
NEOPREN-B	CR	001	oleje, tuky / oils, greases	-25 ÷ 80°C
BUTYL	IIR	002	plyny / gases	-10 ÷ 95°C
NITRIL	NBR	003	oleje, tuky, plynná paliva, H_2 / oils, greases, gas fuels, H_2	-10 ÷ 100°C
NITRIL-B	NBR	001	oleje, tuky, plynná paliva, H_2 / oils, greases, gas fuels, H_2	-10 ÷ 100°C
NITRIL-CARBON	NBR-X	007	velmi odolné proti abrazi / high abbrasion resistant	-10 ÷ 100°C
HYPALON	CSM	001	oleje, tuky / oils, greases	-20 ÷ 125°C
ECO	ECO	001	solanka, oleje, palivo / brine, greases, fuel	-40 ÷ 125°C
SILIKON	MVQ	001	odolné proti vysokým i nízkým teplotám / high and low temperature resistant	-60 ÷ 180°C
SILIKON-PO	MVQ	002	odolné proti vysokým i nízkým teplotám / high and low temperature resistant	-60 ÷ 180°C
SILIKON-PÁ	MVQ	004	vodní pára / water steam	-60 ÷ 140°C
FLUORSILIKON	FMVQ	006	oleje, tuky / oils, greases	-60 ÷ 180°C
VITON	FPM	001	velmi odolné proti chemikáliím / best chemical resistant	-15 ÷ 190°C
VITON-B	FPM	007	velmi odolné proti chemikáliím / best chemical resistant	-15 ÷ 190°C
VITON-GF	FPM	003	pohonné hmoty / gasoline	-15 ÷ 190°C
FLUCAST AF	FAF	100	výborná odolnost proti silným kyselinám / excellent resistance to strong acids	0 ÷ 180°C
FLUCAST AB/P	FAB		velmi odolné proti abrazi / high abbrasion resistant	-25 ÷ 75°C

* Na přání zajišťujeme provedení BEZ SILIKONU! * On request SILICON FREE!

KROUTÍCÍ MOMENTY (v Nm)

TORQUES (in Nm)

DN (mm)	palce inches	Nm	Max. provozní tlak (bar) Max. working pressure
32-40	1.1/4"-1.1/2"	5	16
50	2"	15	16
65	2.1/2"	35	16
80	3"	45	16
100	4"	50	16
125	5"	58	16
150	6"	70	16
200	8"	120	16
250	10"	320	10
300	12"	380	10
350	14"	440	10
400	16"	850	10
450	18"	1 600	10
500	20"	2 100	10
600	24"	2 600	10
700	28"	3 100	10

DN 250-800 při Pmax=16 bar na poptávku. DN 250-800 at Pmax=16 bar on request.

Hodnoty odpovídají ideálním podmínkám, médium - voda při teplotě 20°C.
Pro skutečné pracovní podmínky se doporučuje zvýšit uvedené hodnoty o 30 až 40%.
Údaje jsou pouze informativní.

Values correspond to the ideal conditions - water at 20°C.
For the real working conditions it is recommended to raise the values by 30-40%. The indicated values are only orientative.

UZAVÍRACÍ KLAPKY DN 40/32 - 800 MM
BUTTERFLY VALVES DN 40/32 - 800 MM

ROZMĚRY
TYP WAFER

DIMENSIONS
WAFER TYPE

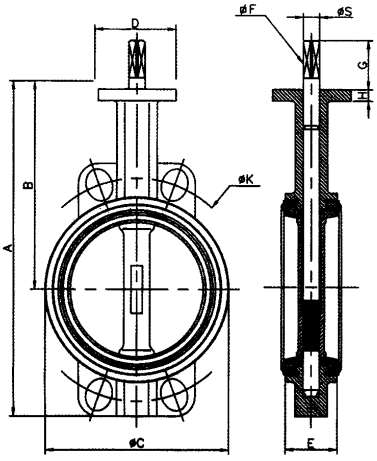

DN.32/40-400

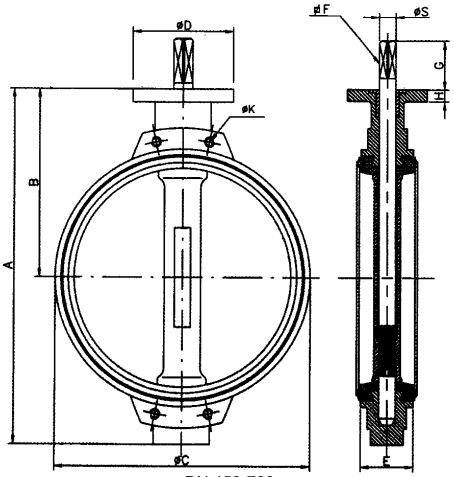

DN 450-700

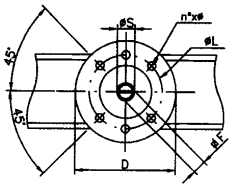

DN.32/40-200

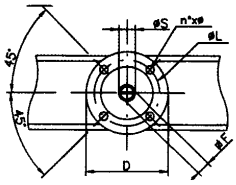

DN 250-700

WAFER DN (mm)	A	B	C	D	E	F	G	H	K	$K_{(1)}$ PN10	$K_{(1)}$ PN16	L	∅S	n x ∅		Váha Weight kg	průměr talíře disc diameter (mm)	délka páky hand lever lenght (mm)	KV (m^3/h)
32/40	205	139	82	90	33	8	30	24	110	4	4	70	10	6	9	2,30	42,00	200	50
50	227	154	103	90	43	8	30	24	125	4	4	70	10	6	9	2,90	51,00	200	83
65	246	160	121	90	46	11	30	24	145	4	4	70	14	6	9	3,70	66,40	200	212
80	260	170	132	90	46	11	30	24	160	4	4	70	16	6	9	4,10	79,50	200	400
100	295	187	155	90	52	11	30	24	180	4	4	70	16	6	9	5,30	100,40	200	750
125	324	205	190	90	56	14	30	24	210	4	4	70	18	6	9	7,10	123,50	200	1100
150	349	217	218	90	56	14	30	24	240	4	4	70	18	6	9	8,90	149,00	250	2000
200	442	257	273	90	60	17	30	24	295	4	4	70	22	6	9	12,30	198,00	250	4000
250	452	255	325	135	68	22	40	22	*350/355	4	4	102	30	4	11	22,50	250,00	-	6300
300	522	288	375	135	78	22	40	22	*400/410	4	4	102	30	4	11	30,20	300,00	-	8500
350	600	320	435	170	78	22	40	22	*460/470	4	4	140	30	4	18	39,50	348,00	-	11500
400	658	339	485	170	102	27	40	22	*515/525	4	4	140	40	4	18	57,00	400,00	-	14000
450	790	413	532	175	114	36	40	22	*565/585	4 x M24	4 x M27	140	55	4	18	105,00	451,00	-	17200
500	840	448	587	175	127	36	40	22	*620/650	4 x M24	4 x M30	140	55	4	18	127,00	499,00	-	21000
600	980	512	680	210	154	46	46	30	*725/770	4 x M27	4 x M33	165	60	4	22	182,00	-	-	26000
700	1115	575	793	300	165	55	60	30	*840	4 x M27	4 x M33	254	68	8	18	274,00	-	-	-

DN 800-1000 na poptávku / on request
* Podle PN 10 / PN 16 * According to PN 10 / PN 16

TRIVAL, s.r.o., Tiskařská 690/6a, 108 00 Praha 10
Tel.: (+420) 272 700 860
Fax: (+420) 272 702 153
GSM brána: (+420) 602 182 090, 606 600 081
www.trival.cz
E-mail: trival@trival.cz
NON-STOP 24 hod. informační a dodávková služba:
(+420) 602 217 549, 602 651 061, 602 219 979

UZAVÍRACÍ KLAPKY DN 40/32 - 800 MM
BUTTERFLY VALVES DN 40/32 - 800 MM

ROZMĚRY
TYP LUG

DIMENSIONS
LUG TYPE

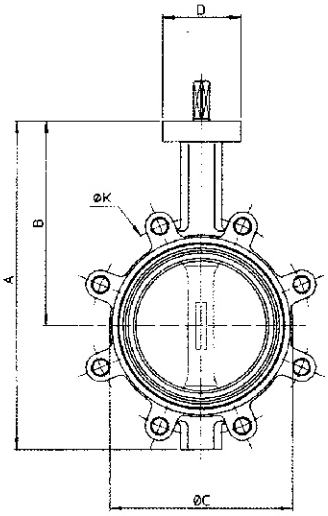

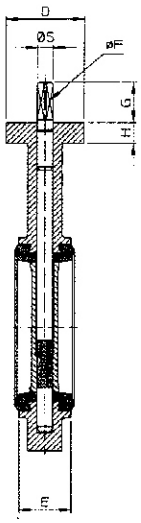

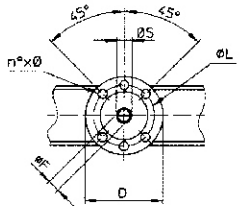

DN.32-200

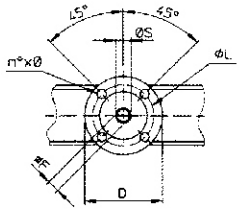

DN.250-400

LUG DN (mm)	A	B	C	D	E	F	G	H	K	$K_{(1)}$ PN10	$K_{(1)}$ PN16	L	∅S	n x ∅		Váha Weight kg	průměr talíře disc diameter (mm)	délka páky hand lever lenght (mm)	KV (m^3/h)
32/40	205	139	82	90	33	8	30	24	100	4 x M16	4 x M16	70	10	6	9	2,80	42,00	200	50
50	227	154	103	90	43	8	30	24	125	4 x M16	4 x M16	70	10	6	9	3,50	51,00	200	83
65	246	160	121	90	46	11	30	24	145	4 x M16	4 x M16	70	14	6	9	4,00	66,40	200	212
80	260	170	132	90	46	11	30	24	160	8 x M16	8 x M16	70	16	6	9	5,30	79,50	200	400
100	295	187	155	90	52	11	30	24	180	8 x M16	8 x M16	70	16	6	9	7,00	100,40	200	750
125	324	205	190	90	56	14	30	24	210	8 x M16	8 x M16	70	18	6	9	9,50	123,50	200	1100
150	349	217	218	90	56	14	30	24	240	8 x M20	8 x M20	70	18	6	9	10,80	149,00	250	2000
200	442	257	269	90	60	17	30	24	295	8 x M20	12 x M20	70	22	6	9	15,80	198,00	250	4000
250	452	255	327	135	68	22	40	22	*350/355	12 x M20	12 x M24	102	30	4	11	29,50	250,00	-	6300
300	522	288	377	135	78	22	40	22	*400/410	12 x M20	12 x M24	102	30	4	11	39,30	300,00	-	8500
350	600	320	435	170	78	22	40	22	*460/470	16 x M20	16 x M24	140	30	4	18	50,50	348,00	-	11500
400	658	339	480	170	102	27	40	22	*515/525	16 x M24	16 x M27	140	40	4	18	72,50	400,00	-	14000

* Podle PN 10 / PN 16 * According to PN 10 / PN 16

UZAVÍRACÍ KLAPKY DN 40/32 - 800 MM
BUTTERFLY VALVES DN 40/32 - 800 MM

ROZMĚRY
PŘÍRUBOVÝ TYP

DIMENSIONS
FLANGED TYPE

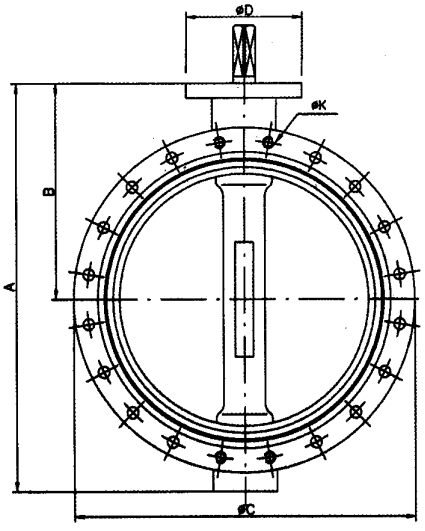

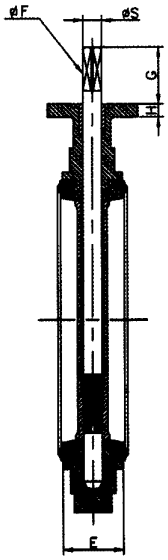

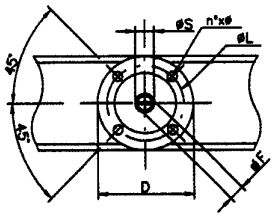

DN (mm)	A	B	C	D	E	F	G	H	K	$K_{(1)}$ PN10 hladké díry	$K_{(1)}$ PN10 závitové díry	$K_{(1)}$ PN16 hladké díry	$K_{(1)}$ PN16 závitové díry	L	∅S	n x ∅		Váha Weight	průměr talíře disc diameter	délka páky hand lever	KV (m^3/h)
150	349	217	285	90	56	14	30	24	240	8 x ∅23	-	8 x ∅23	-	70	18	6	9	15,00	149,00	250	2000
200	442	257	345	90	60	17	30	24	295	8 x ∅23	-	12 x ∅23	-	70	22	6	9	23,00	198,00	250	4000
250	452	255	405	135	68	22	40	22	*350/355	8 x ∅23	4 x M20	8 x ∅27	4 x M24	102	30	4	11	35,00	250,00	-	6300
300	522	288	483	135	78	22	40	22	*400/410	8 x ∅23	4 x M20	8 x ∅27	4 x M24	102	30	4	11	50,00	300	-	8500
350	600	320	533	170	78	22	40	22	*460/470	12 x ∅23	4 x M20	12 x ∅27	4 x M24	140	30	4	18	60,00	348	-	11500
400	658	339	598	170	102	27	40	22	*515/525	12 x ∅27	4 x M24	12 x ∅30	4 x M27	140	40	4	18	80,00	400	-	14000
450	790	413	639	175	114	36	40	22	*565/585	16 x ∅27	4 x M24	16 x ∅30	4 x M27	140	55	4	18	115,00	451	-	17200
500	840	448	711	175	127	36	40	22	*620/650	16 x ∅27	4 x M24	16 x ∅33	4 x M30	140	55	4	18	142,00	499	-	21000
600	980	512	840	210	154	46	46	30	*725/770	16 x ∅30	4 x M27	16 x ∅36	4 x M33	165	60	4	22	217,00	-	-	26000
700	1115	575	923	300	165	55	60	30	*840	20 x ∅30	4 x M27	20 x ∅36	4 x M33	254	68	8	18	310,00	-	-	-

DN 800-1000 na poptávku / on request
* Podle PN 10 / PN 16 * According to PN 10 / PN 16

TRIVAL, s.r.o., Tiskařská 690/6a, 108 00 Praha 10
Tel.: (+420) 272 700 860
Fax: (+420) 272 702 153
GSM brána: (+420) 602 182 090, 606 600 081
www.trival.cz
E-mail: trival@trival.cz
NON-STOP 24 hod. informační a dodávková služba:
(+420) 602 217 549, 602 651 061, 602 219 979

UZAVÍRACÍ KLAPKY DN 40/32 - 800 MM
BUTTERFLY VALVES DN 40/32 - 800 MM

TLAKOVÁ ZTRÁTA — PRESSURE DROP

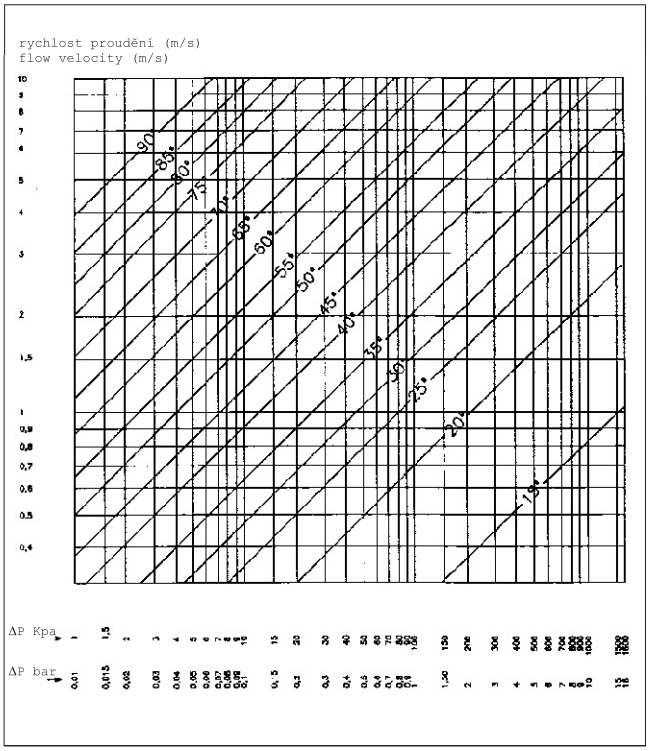

ZÁVISLOST Kv (velikost průtoku) NA DN A RYCHLOSTI PROUDĚNÍ — DEPENDANCE OF Kv (size of flow) ON DN AND FLOW VELOCITY

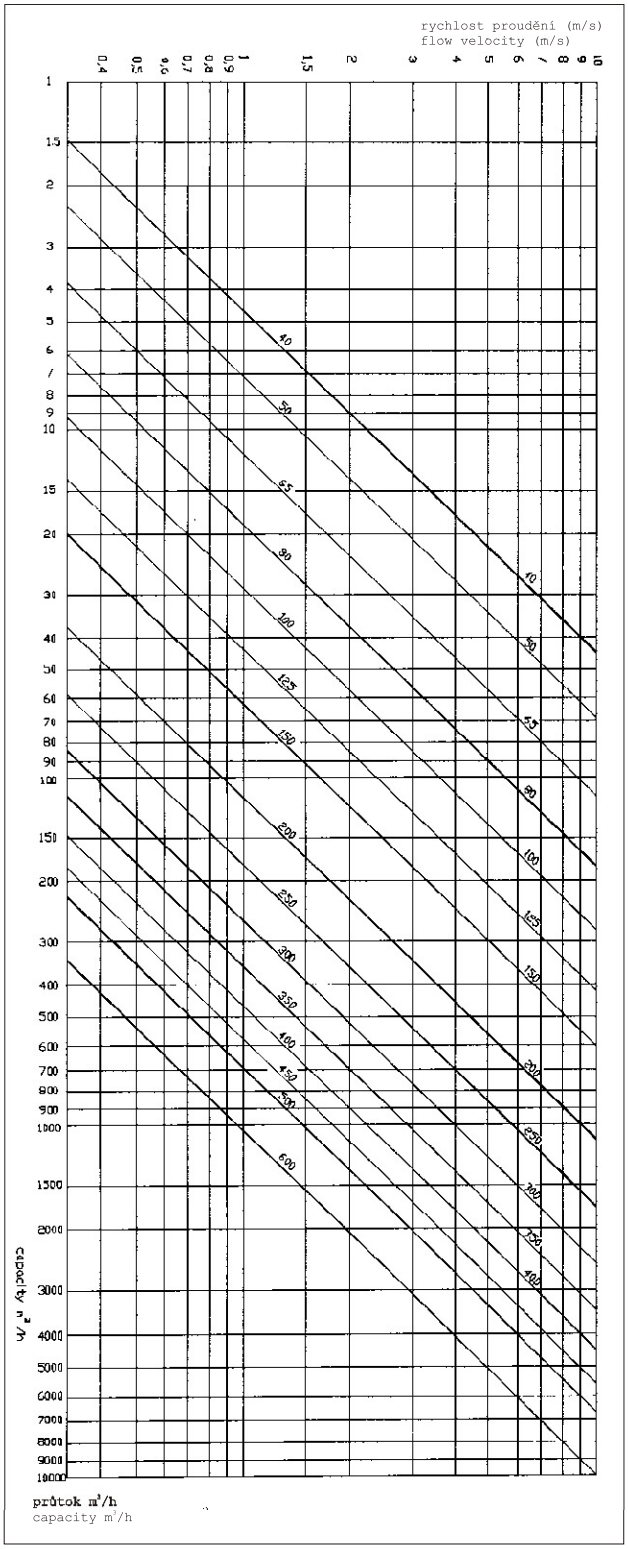

KŘIVKA PRŮBĚHU PRŮTOKU — CURVE OF FLOW VARIATION

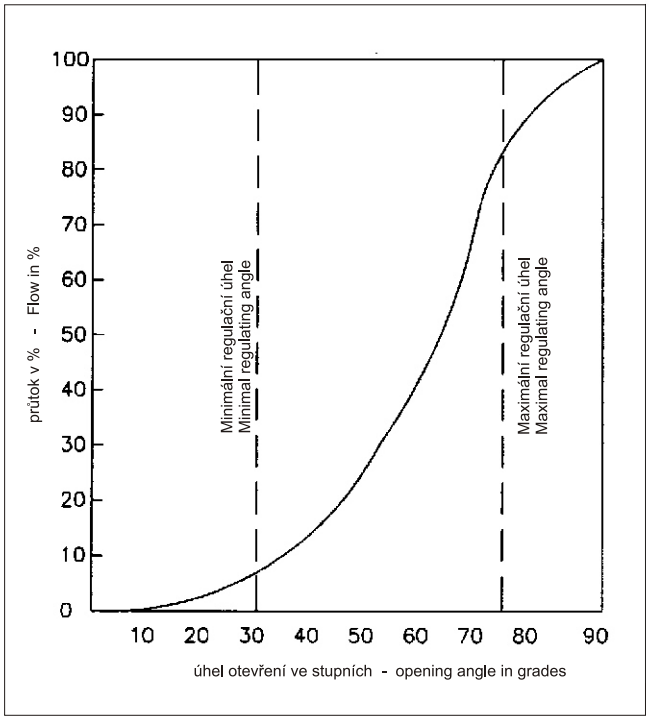

TRIVAL, s.r.o., Tiskařská 690/6a, 108 00 Praha 10
Tel.: (+420) 272 700 860
Fax: (+420) 272 702 153
GSM brána: (+420) 602 182 090, 606 600 081

www.trival.cz
E-mail: trival@trival.cz
NON-STOP 24 hod. informační a dodávková služba:
(+420) 602 217 549, 602 651 061, 602 219 979

UZAVÍRACÍ KLAPKY DN 40/32 - 800 MM
BUTTERFLY VALVES DN 40/32 - 800 MM

RUČNÍ PŘEVODOVKA S KOLEM

MANUAL GEAR BOX WITH HAND WHEEL

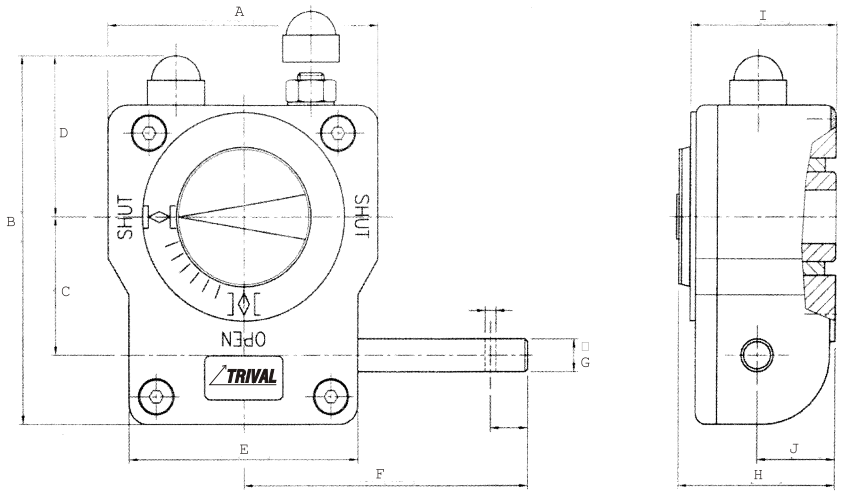

Velikosti	A	B	C	D	E	F	∅G	H	I	J	připojovací rozměry dle ISO 5211 mounting dimensions according to ISO 5211	max. výstup moment [Nm] max output torque [Nm]	váha [kg] weight [kg]
DN 40-200	100	133	50	58	85	107	12	58	54	29	F05-F07	250	1,8
DN 250-300	145	178	60	82,5	110	170	15	73	69	36,5	F07-F12	500	3,3
DN 350-400	175	218	80	91	148	200	20	88	80	39,5	F10-F14	1000	7,0
DN 450-500	200	227	86	101	150	195	20	91,5	84	42	F10-F16	1620	14,0
DN 600, 700, 800	na přání / on request												

Rozměry A - J v mm.
Rozměry připojení na požádání.

Dimensions A - J in mm.
Coupling dimensions on request.

TRIVAL, s.r.o., Tiskařská 690/6a, 108 00 Praha 10
Tel.: (+420) 272 700 860
Fax: (+420) 272 702 153
GSM brána: (+420) 602 182 090, 606 600 081

www.trival.cz
E-mail: trival@trival.cz
NON-STOP 24 hod. informační a dodávková služba:
(+420) 602 217 549, 602 651 061, 602 219 979

UZAVÍRACÍ KLAPKY DN 40/32 - 800 MM
BUTTERFLY VALVES DN 40/32 - 800 MM

PNEUMATICKÉ POHONY PRISMA A PŘÍSLUŠENSTVÍ - NORMA NAMUR

PP2 - Pxx pneumatický pohon dvojčinný
PP1 - PxxS pneumatický pohon jednočinný
BKS - Box koncových spínačů polohy s ukazatelem polohy
SV - Solenoidový el. mg. ventil 24 V, 220 V:
- 3/2 (pro 1-činné pneupohony)
- 5/2 (pro 2-činné pneupohony)
PZ - Pozicionér 4-20 mA

PNEUMATIC ACTUATORS PRISMA AND EQUIPMENT NAMUR STANDARD

PP2 - Pxx double acting pneumatic actuator
PP1 - PxxS single acting pneumatic actuator
BKS - Limit switch box
SV - Solenoid valve 24 V, 220 V:
- 3/2 (for single acting pneumatic actuator)
- 5/2 (for double acting pneumatic actuators)
PZ - Positioner 4-20 mA

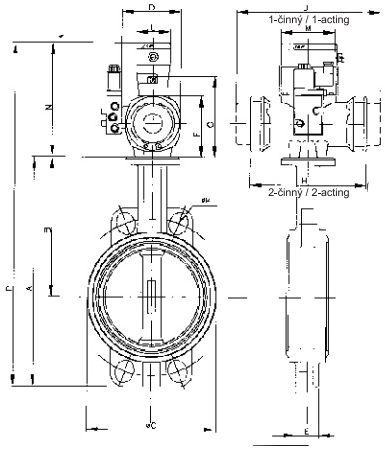

DN 40-200

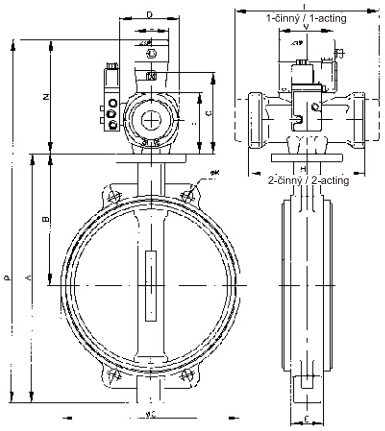

DN 250-400

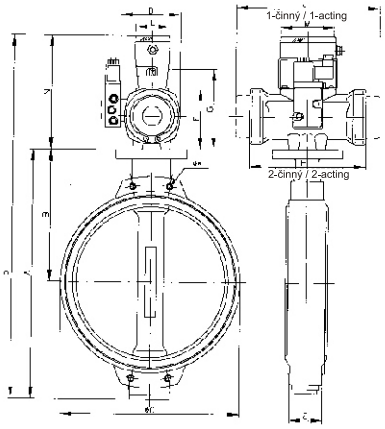

DN 450 -500

DN	1-činný single acting	2-činný double acting	A	B	C	D1	D2	E	F1	F2	G1	G2	H2	J1	K	L	M	N1	N
32-40	P00S	P00	205	139	82	80	80	33	80	80	110	110	125	160	110	80	120	190	190
50	P05S	P00	227	154	103	80	80	43	80	80	110	110	125	160	125	80	120	190	190
65	P10S	P10	246	160	121	102	98	46	97	92	127	122	146	236	145	80	120	207	202
80	P10S	P10	260	170	132	102	98	46	97	92	127	122	146	236	160	80	120	207	202
100	P15S	P10	295	187	155	115	102	52	118	97	148	127	178	257	180	80	120	228	207
125	P20S	P20	324	205	190	127	115	56	131	118	161	148	204	308	210	80	120	241	228
150	P25S	P20	349	217	218	152	115	56	161	118	191	148	204	362	240	80	120	271	228
200	P30S	P25	442	257	273	177	127	60	180	131	210	161	234	479	295	80	120	290	241
250	P40S	P30	452	255	325	226	152	68	225	161	275	191	276	275	*350/355	80	120	355	271
300	P50S	P40	522	288	375	226	177	78	225	180	275	210	349	275	*400/410	80	120	355	290
350	-	P40	600	320	435	258	226	78	256	225	306	275	444	306	*460/470	80	120	386	355
400	-	P50	658	339	485	-	258	102	-	256	-	306	524	-	*515/525	80	120	-	386
450	-	-	790	413	532	-	258	114	-	256	-	306	524	-	*565/585	80	120	-	386
500	-	-	840	448	587	-	258	127	-	256	-	306	524	-	*620/650	80	120	-	386
DN 600, 700, 800	neuvedené údaje na poptávku		not stated data on request																

V tabulkách 1=jednočinný, 2=dvojčinný.

In tables 1=singleacting, 2=double acting.

* Podle PN10/PN16

* According to PN10/PN16

Pro spojení klapek a el. pohonů nutno použít adaptér
UVEDENÝ VÝBĚR POHONU - PŘÍVOD VZDUCHU 6 BAR.
Médium: kapaliny do teploty 80°C.
Pro správný výběr klapek, pneupohonů a příslušenství žádejte podrobné prospekty pohonů TRIVAL a zašlete kompletní technickou poptávku firmě Trival.

A coupling is necessary to connect the actuator and the valve
THE ABOVE STATED ACTUATOR'S SELECTION - AIR SUPPLY 6 BAR.
Medium: fluids up to 80°C
Please send a detailed request to TRIVAL to obtain the right choice of valves, actuators and accessories and ask for detailed technical leaflets.

UZAVÍRACÍ KLAPKY DN 40/32 - 800 MM
BUTTERFLY VALVES DN 40/32 - 800 MM

ELEKTRICKÉ SERVOMOTORY MOK, MOKED a MON, MONED

Krytí servomotoru IP65 (MOKED) a IP55 (MONED), zatížení S2=10 minut
Základní výbava:
el. motor, skříň, 2 x topný odpor,
polohová, momentová a signální jednotka
Výbava na přání:
odporový vysílač 4-20 mA,
zabudování stykače, místní ovládání,
regulátor CONTROL pro regulační funkci

ELECTRIC ACTUATORS MOK, MOKED and MON, MONED

Weatherproof IP65 (MOKED) and IP55 (MONED), S2=10 minutes
Standard equipment:
el. motor box, 2 x heating resistance, limit,
torque and signal switches
On request equipment:
Capacity positioner 4-20 mA,
on-off switches, regulator CONTROL
for regulating proposes.

ROZMĚROVÝ NÁČRTEK ELEKTRICKÝCH SERVOMOTORŮ MODACT MOKED
DIMENSIONAL DRAWING OF ELECTRIC ACTUATORS MODACT MOKED

DN 40-300

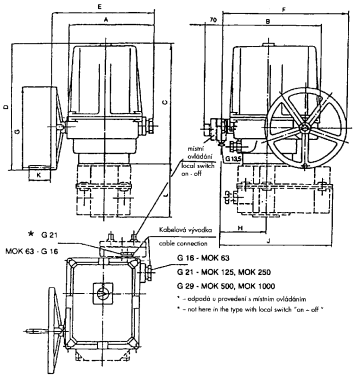

ROZMĚROVÝ NÁČRTEK ELEKTRICKÝCH SERVOMOTORŮ MODACT MONED
DIMENSIONAL DRAWING OF ELECTRIC ACTUATORS MODACT MONED

S PŘEVODOVKOU MASTERGEAR
WITH MASTERGEAR GEAR BOX

DN 350-600

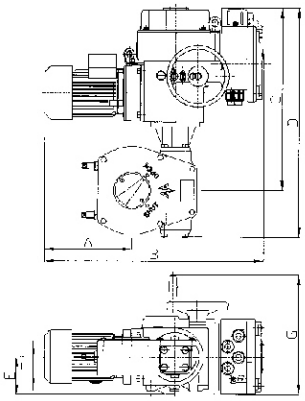

ROZMĚRY — DIMENSIONS

Typ/Type	A	B	C	D	E	F	G	H	J	K	L
MOKED 63	173	203	227	244	213	245	160	98	-	72	-
MOKED 125	204	237	305	327	252	290	200	111	-	73	-
MOKED 250	204	237	305	327	252	290	200	111	263	73	128
MOKED 500	250	290	366	378	325	262	250	128	-	78	-
MOKED 1000	250	290	366	378	325	362	250	128	323	76	155
MONED 80/100-25 + MBF64	225	562	475	600	100	50	305				
MONED 120/155-25 + MCF72	200	562	490	625	100	50	305				
MONED 160/250-25 + MCF72	250	615	525	660	125	50	370				
MONED 160/250-25 + MFF72	250	615	570	725	125	65	370				
MONED 120/155-25 + MFF57/S3	200	562	335	690	100	65	305				

Rozměry pohonů MOK, MOKED a MON, MONED jsou shodné.

The dimensions of actuators MOK, MOKED a MON, MONED are the same.

VÝBĚR SPRÁVNÉ VELIKOSTI POHONU — SELECTION OF PROPER ACTUATOR

DN	Tabulkový Mk (Nm) Turgue basic ideal conditions	Tabulkový +50% navíc (Nm) Torgue with 50% reserve	Pohony MOK, MOKED (zkrácené označení) P_{max}=16bar Actuator MOK, MOKED size abbreviation	(plné označení bez záčíslí) Full number	rozměr horní příruby ISO 5211 Top flange ISO 5211
32-40	5	7,5	63	52325	F07
50	15	22,5	63	52325	F07
65	35	52,5	63	52325	F07
80	45	67,5	63	52325	F07
100	50	75	63	52325	F07
125	58	87	125	52326	F07
150	70	105	125	52326	F07
200	120	180	250	52327	F07
250	320	480	500	52328	F10
300	380	570	500	52328	F10
350	440	660	500	52329	F14
400	850	1 275	MON + MONED 120/155-25	52030+MF 14	F14
450	1 600	2 400	MON + MONED 160/250-25	52030+MF 14	F14
500	2 100	3 150	MON + MONED 160/250-25	52030+MF 15	F14
600	2 600	3 900	MON + MONED 120/155-25	52030+MF 16	F16

DN 700, 800 na poptávku
Pro PN 16 - DN40-200, PN 10 - DN250-800,
PN 16 - DN250-800 na poptávku.

DN 700, 800 on request
For PN 16 - DN40-200, PN 10 - DN250-800,
PN 16 - DN250-800 on request.

TRIVAL, s.r.o., Tiskařská 690/6a, 108 00 Praha 10
Tel.: (+420) 272 700 860
Fax: (+420) 272 702 153
GSM brána: (+420) 602 182 090, 606 600 081
www.trival.cz
E-mail: trival@trival.cz
NON-STOP 24 hod. informační a dodávková služba:
(+420) 602 217 549, 602 651 061, 602 219 979

UZAVÍRACÍ KLAPKY DN 40/32 - 800 MM
BUTTERFLY VALVES DN 40/32 - 800 MM

ELEKTRICKÉ SERVOMOTORY (AUMA)

Krytí servomotoru IP 67, zatížení S2 = 15 minut
Základní výbava:
el. motor, skříň, 2 x topný odpor,
polohová, momentová a signální jednotka,
termická ochrana motoru
Výbava na přání:
sdělujeme na konkrétní poptávku

ELECTRIC ACTUATORS (AUMA)

Weatherproof IP 67, duty rating S2 = 15 minutes
Standard equipment:
el. motor, box, 2 x heating resistance, limit,
torque switcher, thermal motorprotection switch

Optional equipment:
Information on request

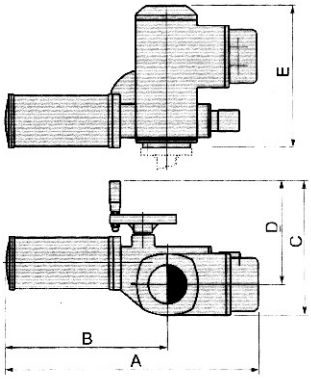

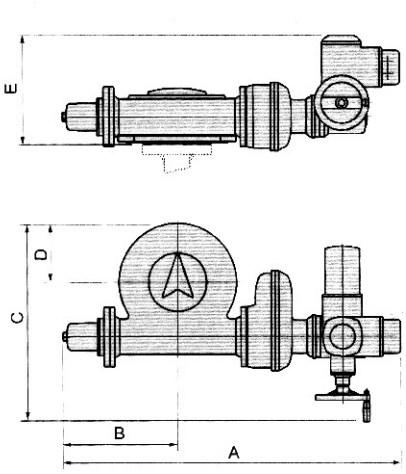

VÝBĚR SPRÁVNÉ VELIKOSTI POHONU

Při použití regulátoru možno použít klapky pro regulaci.
Další podrobnosti na požádání.

SELECTION OF PROPER ACTUATOR

With the regulator it is possible to use the valves for regulation.
Other details on request.

DN	Typ/Type	A	B	C	D	E	(kg)
DN 40/32 - DN 125	SG05	435	300	251	193	265	18
DN 150	SG07	435	300	251	193	265	18
DN 200 - 250	SG10	482	310	291	216	276	23
DN 300	SG12	482	310	343	237	298	29
DN 350	SA 07.5 + GS 80.3	535	132	514	88	294	50
DN 400	SA 07.5 + GS 100.3	689	182	514	105	312	77
DN 450	SA 07.5 + GS 100.3	689	182	514	105	312	77
DN 500	SA 07.5 + GS 100.3	689	182	514	105	312	77
DN 600	SA 07.5 + GS 125.3	689	182	514	105	312	77

DN 700, 800 na poptávku

DN 700, 800 on request

UZAVÍRACÍ KLAPKY DN 40/32 - 800 MM
BUTTERFLY VALVES DN 40/32 - 800 MM

Montáž klapek do potrubí

Vzdálenost mezi přírubami musí být dostatečně veliká, aby umožnila vložení klapek bez poškození těsnících manžet. Talíř musí být při montáži v pootevřené poloze (na cca. 30 stupňů). Vycentrujte klapku a vložte šrouby. Před utažením šroubů se přesvědčete, že klapku lze otevírat a zavírat, a že nic nebrání v průtoku pro volný pohyb talíře. Též zkontrolujte, že ovládací páka má dostatečný prostor pro pohyb mezi krajními polohami. Utáhněte šrouby a matice tak, aby byly příruby v kontaktu s tělesem klapky. Nikdy nepřivařujte příruby na trubky, když je klapka namontovaná v potrubí, žár by mohl poničit manžetu. Nepoužívejte žádné mezipřírubové těsnění nebo tuk a olej.

Doporučené ovládání

U velikosti DN 200 se doporučuje provedení s ruční převodovkou pro pracovní tlaky větší než 7 bar. U DN 250-300 se doporučuje použití ruční převodovky vždy. Na páce označení "C" znamená zavřeno, "A" znamená otevřeno. Na převodovce "O" znamená otevřeno, "C" zavřeno. Klapky zavíráme pomalu a plynule. Klapka je celá uzavřena, jestliže nelze již s pákou při vyvinutí běžného maximálního tlaku pohnout směrem do uzavřené polohy. Západka na páce musí být v krajní polozenebo mezi předposlední a krajní polohou.

Doporučené skladování

Uzavírací klapky se skladují v pootevřené poloze (30°C). Sklad musí být suchý, větraný, bez alkalických výparů. Těsnící manžety nesmí být vystaveny přímému slunci. Klapky neskládat na sebe, ale klást odděleně.

Údržba a opravy

Klapky jsou při dodržení podmínek správné montáže a provozních podmínek bezúdržbové. Měkké části (manžeta, O-kroužky hřídele) podléhají běžnému opotřebení, které se individuálně liší dle konkrétních provozních podmínek. Uvádíme seznam dílů, které lze vyměňovat - manžeta, O-kroužky, talíř, hřídel (vřeteno), páka.
Opravy zajišťuje servisní oddělení fy Trival.

Installation:

The flanges have to be spread in order to ease the installation of the valve. The disc must be partially open.
Set all bolts and nuts and do not tighten the nuts.
Open completely the disc. Ensure that the piping is aligned. Tighten diagonally opposite nuts until the flanges are in contact with the body of the valve. Never us gaskets nor grease.
Never weld the flanges when valve is installed.

Recommended manipulation

For DN 200 mm it is recommended to use manual gear box if max. Working overpressure is more than 7 bar. For DN 250-300 mm it is recommended to use manual gear box always. The hand lever has the mark "C" meaning CLOSED and "A" meaning OPENED. The butterfly valves should be closed slowly and continuously. The valve is completely closed if it is not possible to move more with hand lever under the normal maximum torque into closed position. The catch on the hand lever has to be in the terminal position or in the last but one position.

Recommended storage

The buttefly valves should be stored in the semi-opened position (30°C). The warehouse should be dry, air ventilated, alkali-fume free. The liners must not be exposed to the direct sunshine. Do not put the valves on the pile but side by side.

Maintenance and repairs

The butterfly valves are maintenancefreeif the installation instructions and the allowed working conditions are fulfilled. Soft parts (liner, O-rings) are subject to the usual wear which can differ individually according to the real working conditions. We are stating the list of chargeable parts: liners, O-rings, disc, shaft, hand lever.
The repairs are secured by the service department of the company Trival.

PŘIŘAZENÍ ŠROUBŮ A MATIC — BOLTS AND NUTS

Tabulku pro všechny typy a světlosti poskytujeme na požádání.
We provide the list for all types and sizes on request.

TRIVAL, s.r.o., Tiskařská 690/6a, 108 00 Praha 10
Tel.: (+420) 272 700 860
Fax: (+420) 272 702 153
GSM brána: (+420) 602 182 090, 606 600 081
www.trival.cz
E-mail: trival@trival.cz
NON-STOP 24 hod. informační a dodávková služba:
(+420) 602 217 549, 602 651 061, 602 219 979

UZAVÍRACÍ KLAPKY DN 40/32 - 800 MM
BUTTERFLY VALVES DN 40/32 - 800 MM

SEZNAM CERTIFIKÁTŮ

1. Certifikát Státního zkušebního ústavu Brno, Česká republika
1. Certificate of the State Testing Istitute Brno Czech Republic

CERTIFIKÁT VÝROBKU

Voda, plyny
Water, Gases

3. Certifikát Státního zdravotního ústavu Praha, Česká republika
3. Certificate of the State Health Istitute Brno Czech Republic

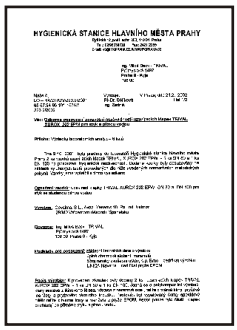
HYGIENICKÁ STANICE HLAVNÍHO MĚSTA PRAHY

Pitná voda
Drinking water

Na požádání vystavujeme zkušební protokoly dle norem ČSN 133060 A, B, C a dle ISO EN 10204 3.1B

LIST OF CERTIFICATES

2. Certifikát Státního technického zkušebného ústavu Piešťany, Slovenská republika
2. Certificate of the State Testing Istitute Piešťany Slovakia

TSÚ
CERTIFIKÁT PREUKÁZANIA ZHODY

Voda, plyny
Water, Gases

4. Certifikát ISO 9001:2000 firmy Trival, s.r.o.
4. Certificate ISO 9001:2000 of the company Trival, s.r.o.

CERTIFIKÁT SYSTÉMU MANAGEMENTU JAKOSTI

On request we provide testing certificates to ČSN 133060 A, B, C a dle ISO EN 10204 3.1B

PŘÍSLUŠENSTVÍ

ACCESSORIES

VODÁRENSKÉ PŘIPOJENÍ PRO ZEMNÍ SOUPRAVU

DRINKING WATER USAGE OF STEM EXTENSION

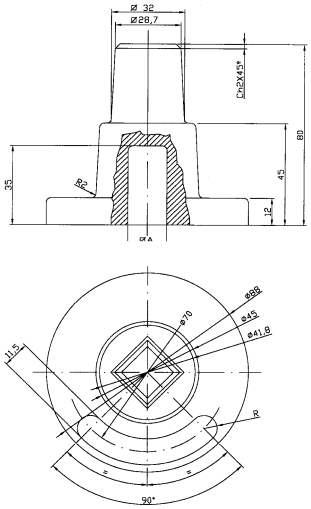

TRIVAL, s.r.o., Tiskařská 690/6a, 108 00 Praha 10
Tel.: (+420) 272 700 860
Fax: (+420) 272 702 153
GSM brána: (+420) 602 182 090, 606 600 081

www.trival.cz
E-mail: trival@trival.cz
NON-STOP 24 hod. informační a dodávková služba:
(+420) 602 217 549, 602 651 061, 602 219 979

UZAVÍRACÍ KLAPKY DN 40/32 - 800 MM
BUTTERFLY VALVES DN 40/32 - 800 MM

OSTATNÍ PODROBNÉ SAMOSTATNÉ KATALOGY FIRMY TRIVAL:

- VEXVE KULOVÉ KOHOUTY
- TRIVAL UZAVÍRACÍ KLAPKY MĚKKOTĚSNÍCÍ TR01-02
- VALTACO KULOVÉ KOHOUTY
- TRI-CON ALFA UZAVÍRACÍ KLAPKY
- ZPĚTNÉ MEZIPŘÍRUBOVÉ VENTILY A KLAPKY
- TRIVAL - VYBRANÉ ČESKÉ ARMATURY PRO ENERGETIKU A TEPLÁRENSTVÍ
- ČESKÉ ARMATURY (od všech hlavních výrobců)
- NOŽOVÁ ŠOUPATA
- GESTRA - PROGRAM ODVADĚČŮ KONDENZÁTU A ZPĚTNÝCH KLAPEK
- TRIVAL TW KULOVÉ KOHOUTY CELONEREZOVÉ
- PRISMA PNEUPOHONY A PŘÍSLUŠENSTVÍ
- ZPA PEČKY ELEKTRICKÉ SERVOMOTORY
- PŘÍRUBY ČSN, DIN, ANSI
- POTRUBNÍ DÍLY A TRUBKY - OHYBY, KOLENA, DNA, PŘECHODY A DALŠÍ
- NEREZOVÝ PROGRAM - PRO POTRUBNÍ CELKY - TRUBKY, KOLENA, PŘECHODY,LEMY, FITINGY A DALŠÍ
- POTRUBNÍ ULOŽENÍ OBJÍMKY, ZÁVĚSY, STOJANY A DALŠÍ
- OBJÍMKY OPRAVNÉ "CÍPANTY"
- MOSAZNÉ ZÁVITOVÉ ARMATURY
- TLAKOVÉ TVAROVKY Z LITINY
- PHILMAC PLASTOVÝ PROGRAM - MECHANICKÉ SPOJOVÁNÍ
- PPR PLASTOVÝ PROGRAM - SPOJOVÁNÍ SVAŘOVÁNÍM
- PRAHER PLASTOVÉ PRŮMYSLOVÉ ARMATURY

THE OTHER DETAILED CATALOGUES FROM TRIVAL CO. LTD.:

- VEXVE BALL VALVES
- TRIVAL SOFT SEALED BUTTERFLY VALVES TR01-02
- VALTACO BALL VALVES
- TRI-CON ALFA BUTTERFLY VALVES
- WAFER TYPE NON-RETURN AND SWING CHECK VALVES
- TRIVAL - SELECTED "CZECH MADE" INDUSTRIAL VALVES FOR POWER SECTOR
- CZECH INDUSTRIAL VALVES (complete range)
- KNIFE GATE VALVES
- GESTRA - STEAM TRAPS AND NON-RETURN VALVES
- TRIVAL TW STAINLESS STEEL BALL VALVES
- PRISMA PNEUMATIC ACTUATORS AND ACCESSORIES
- ZPA ELECTRIC ACTUATORS
- FLANGES ČSN, DIN, ANSI
- PIPING COMPONENTS AND PIPES
- STAINLESS STEEL PROGRAMME FOR PIPING SYSTEMS - PIPES, ELBOWS, FITTINGS, COLLARS ETC.
- PIPING SUPPORTS
- REPAIR CLAMPS
- BRASS VALVES
- DUCTILE IRON FITTINGS
- PHILMAC PLASTIC COMPRESSION FITTINGS
- PPR PLASTIC FITTINGS FOR WELDING
- PRAHER PLASTIC INDUSTRIAL VALVES

NÁPAD A VÝZKUM JSOU TVOJI HLAVNÍ SPOJENCI

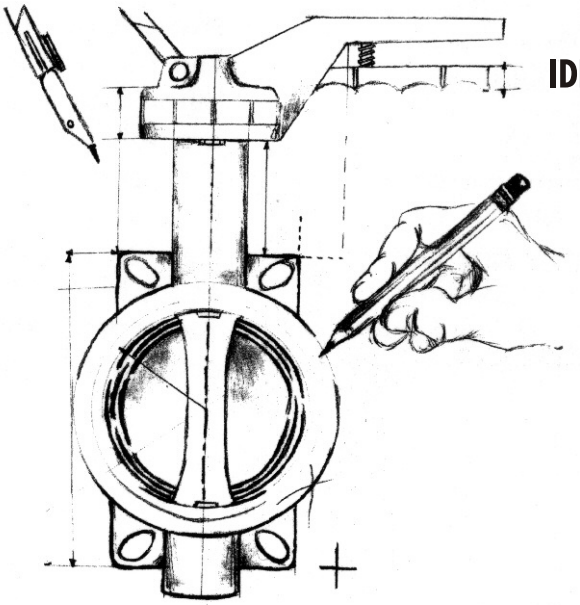

IDEA AND RESEARCH ARE YOUR MAIN ALLIES

TRIVAL, s.r.o., Tiskařská 690/6a, 108 00 Praha 10
Tel.: (+420) 272 700 860
Fax: (+420) 272 702 153
GSM brána: (+420) 602 182 090, 606 600 081

www.trival.cz
E-mail: trival@trival.cz
NON-STOP 24 hod. informační a dodávková služba:
(+420) 602 217 549, 602 651 061, 602 219 979